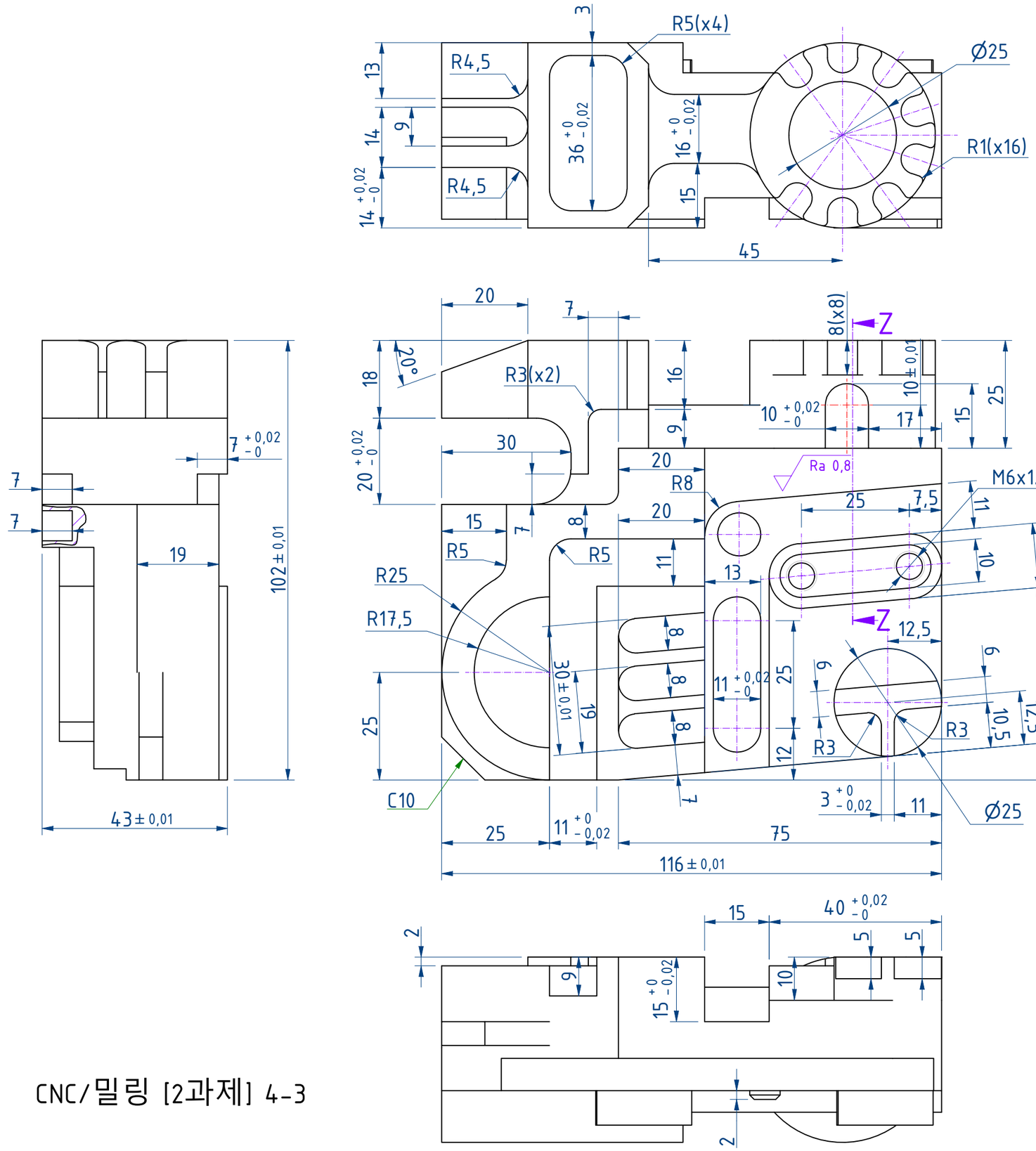

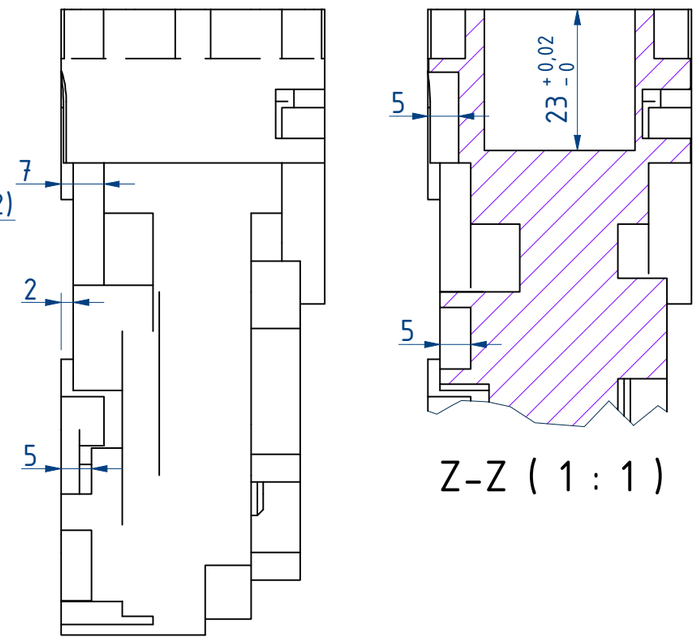

주서

1)지시없는 일반 공차: ± 0.1
2)일반모따기: C0.2~C0.3
3)도시되고 지시되지 않은 라운드: R5
4)도시되고 지시되지 않은 모따기: C1.0
5)지시없는 형상, 치수는 X,Y 대칭가공

CNC/밀링 [2과제] 4-3

2026년 지방기능경기대회			
CNC/밀링 직종 제2과제			
작품명	PLATE	척도	N.S

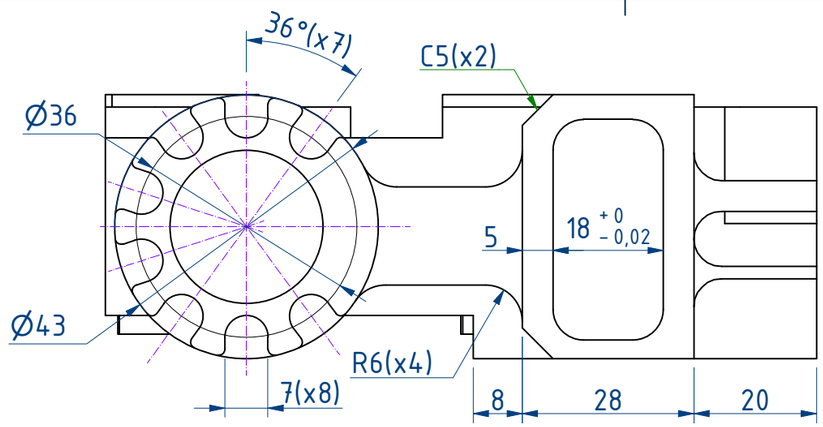

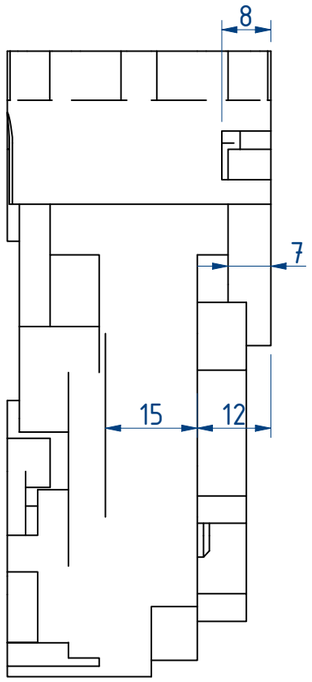

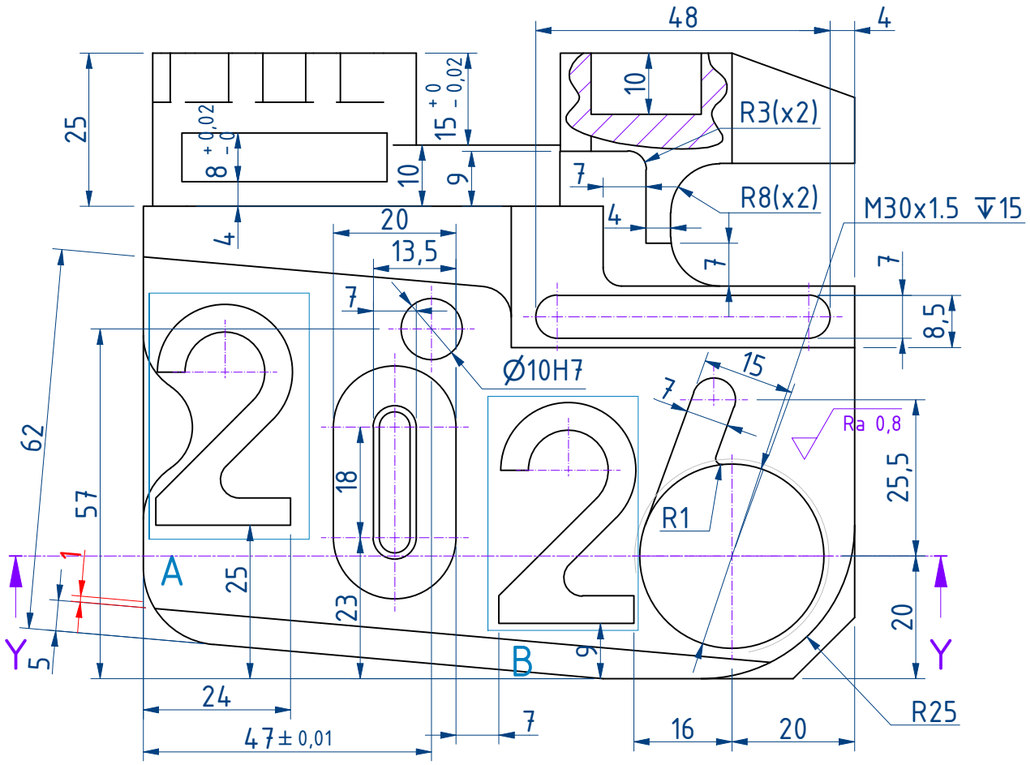

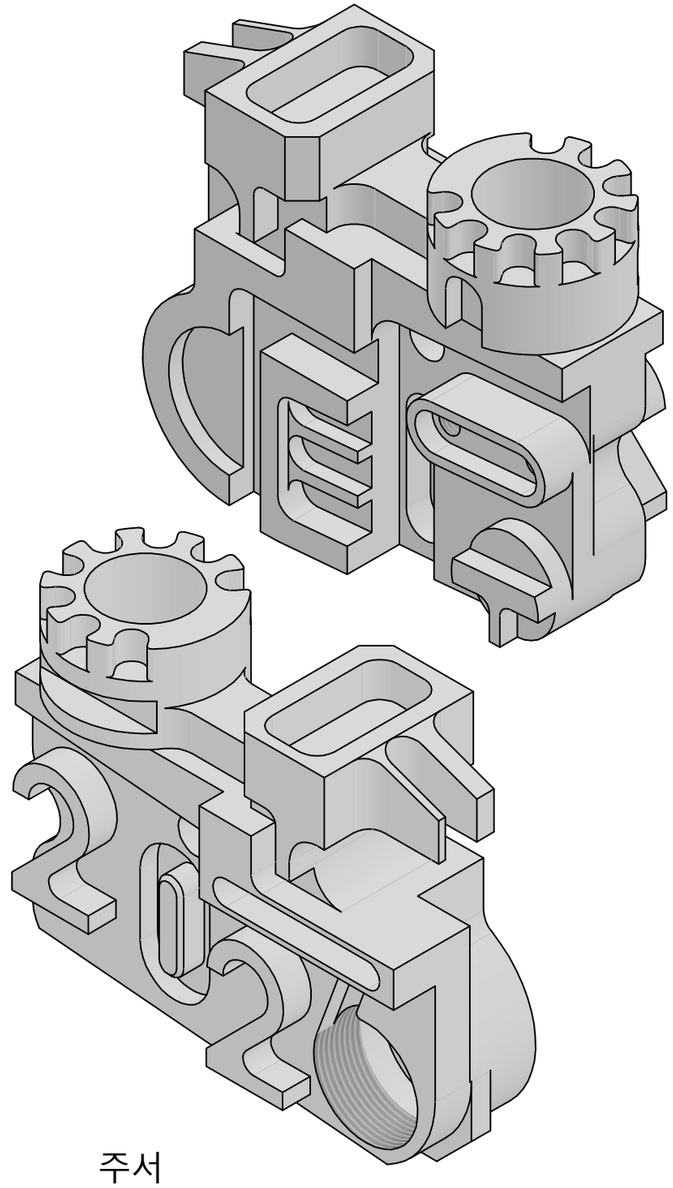

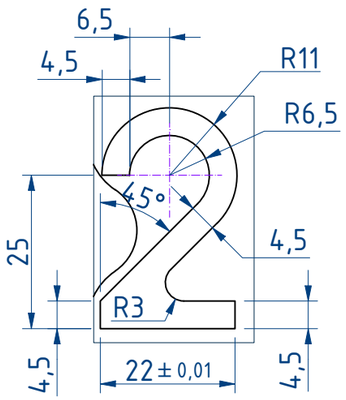

A (1:1)

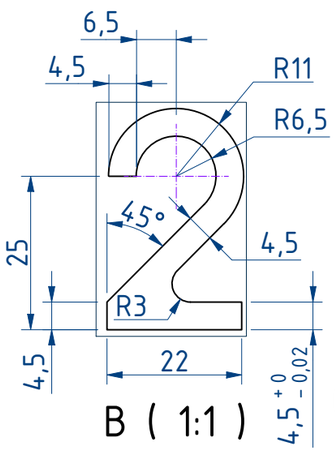

B (1:1)

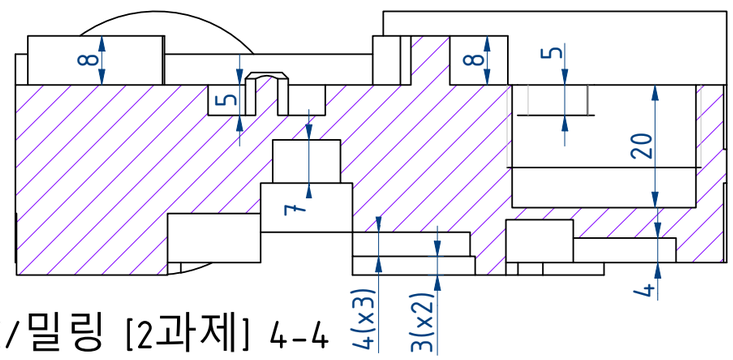

Y-Y (1 : 1)

주서

1)지시없는 일반 공차: ±0.1
2)일반모따기: C0.2~C0.3
3)도시되고 지시되지 않은 라운드: R5
4)도시되고 지시되지 않은 모따기: C1.0
5)지시없는 형상, 치수는 X,Y 대칭가공

2026년 지방기능경기대회			
CNC/밀링 직종 제2과제			
작품명	PLATE	척도	N.S

CNC/밀링 [2과제] 4-4